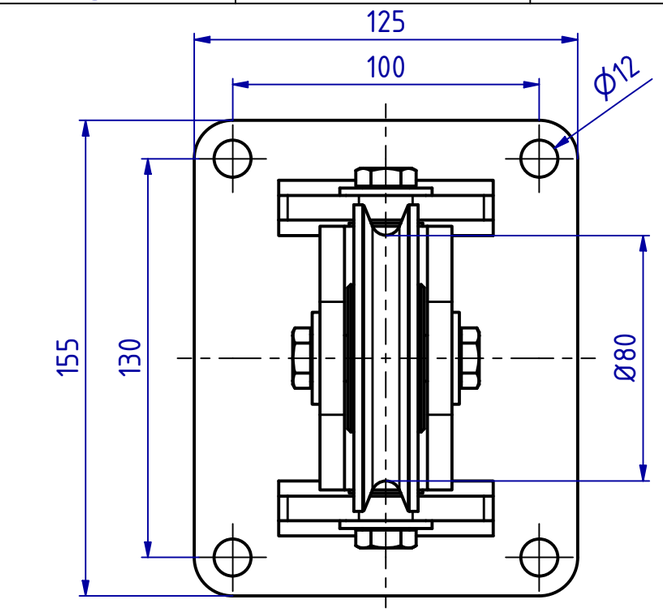

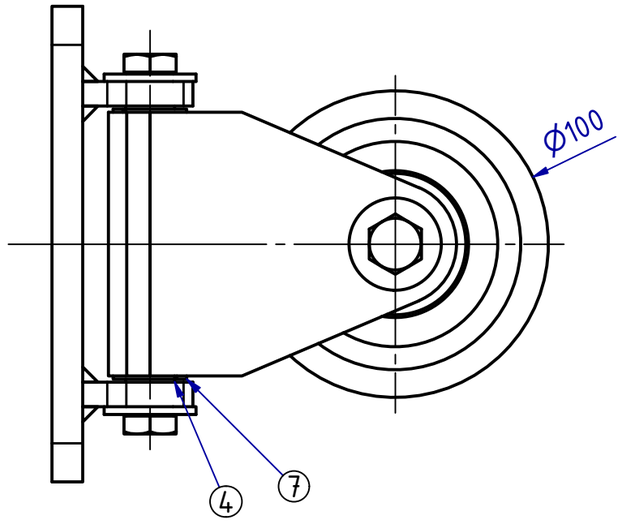

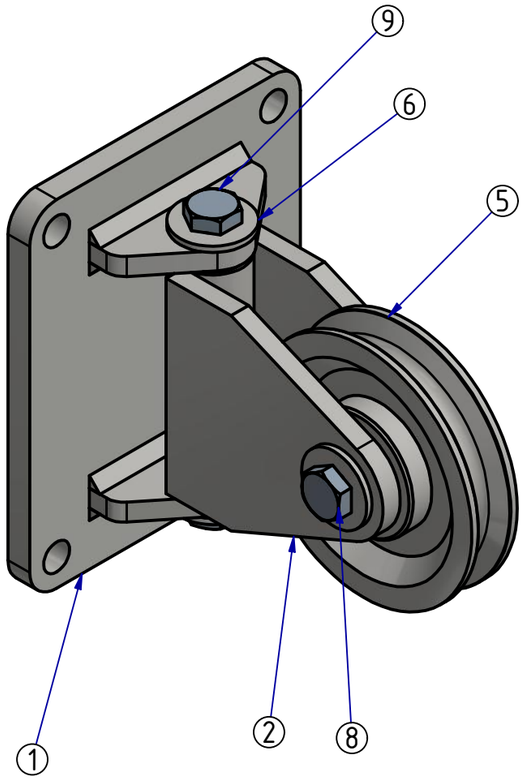

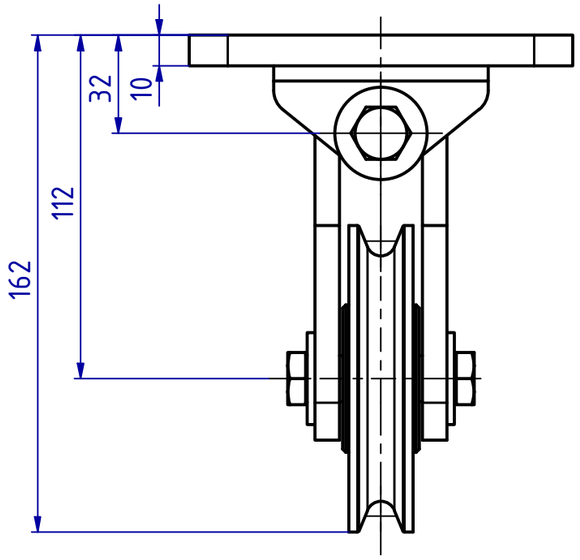

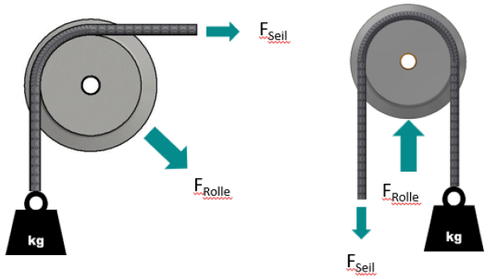

Po	Men	Zg. Nr.	Beschreibung
1	1	1.409.01.01	Konsole Schweißteil
2	1	1.409.01.06	Schwenkkonsole Schweißteil
3	1	1.405.03.02 K	Achse
4	1	1.409.01.08	Achse 2
5	1	1.402.03	Seilrolle ø100 Kugellager komplett
6	4		Unterlegscheibe DIN 9021 10,5
7	2	PCMF 161817 E	Bundgleitlager
8	2		Sechskantschraube DIN 933 M10 x 20
9	2		Sechskantschraube DIN 933 M10 x 25

Seil-ø: 4-9mm
Traglast: 150kg bei 90° Seilumlenkung
Material: S355J2, Oberfläche galvanisch verzinkt
Gewicht: 3,7 kg
Warentarifnr.: 84835020
Temperaturbereich Kugellager: -40° bis +100°

Bei Änderungswünschen senden sie bitte ihre Anfrage an:
info@frank-solingen.de

Grund der Änderung	Datum	Name

Material:

Maßstab: 1 : 2

Ersatz für:

RECKERMANN FRÄSMASCHINEN

	Datum	Name
Gezeichnet	19.10.2016	C.Perkuhn
Kontrolliert		
Freigabe		

Beschreibung: Seilrolle ø100 einfach Schwenkbar SE 100 K

Zeichnungs-Nr.: 1.409.01 K

Titel: SE 100 K

Blatt: 1

A3

Gewicht: -