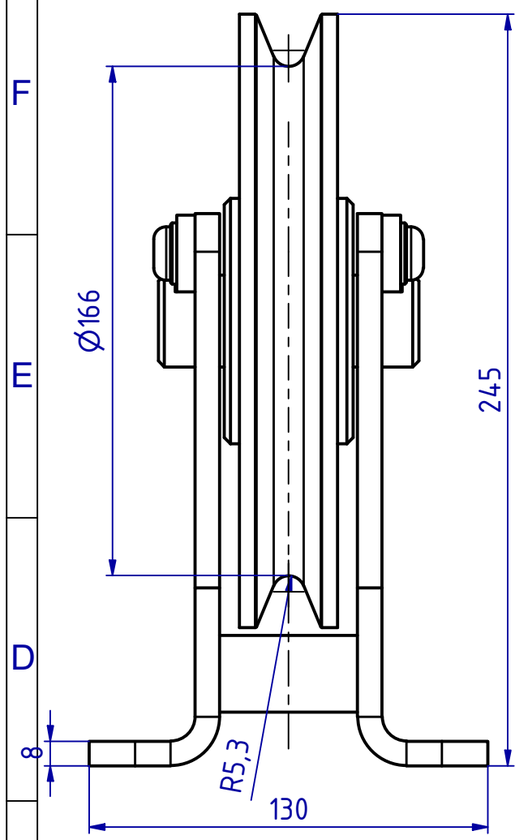


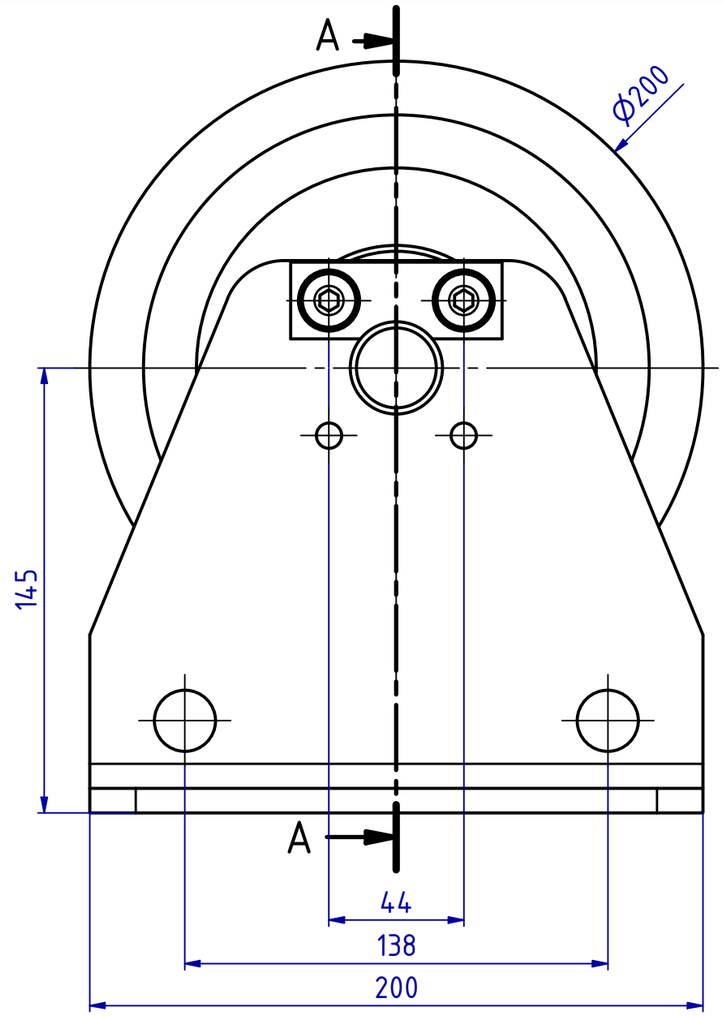


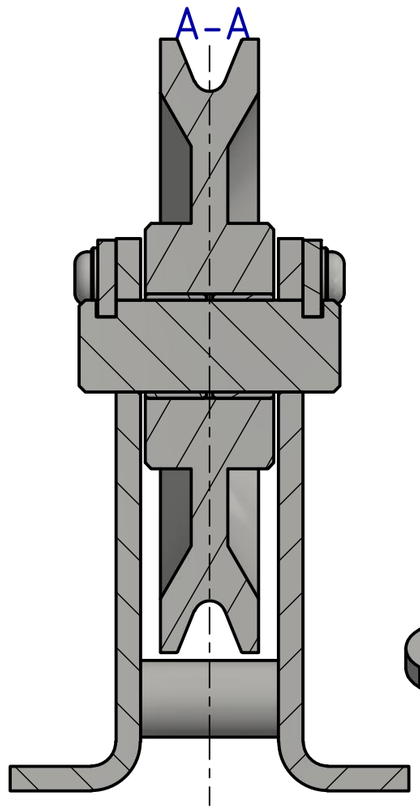


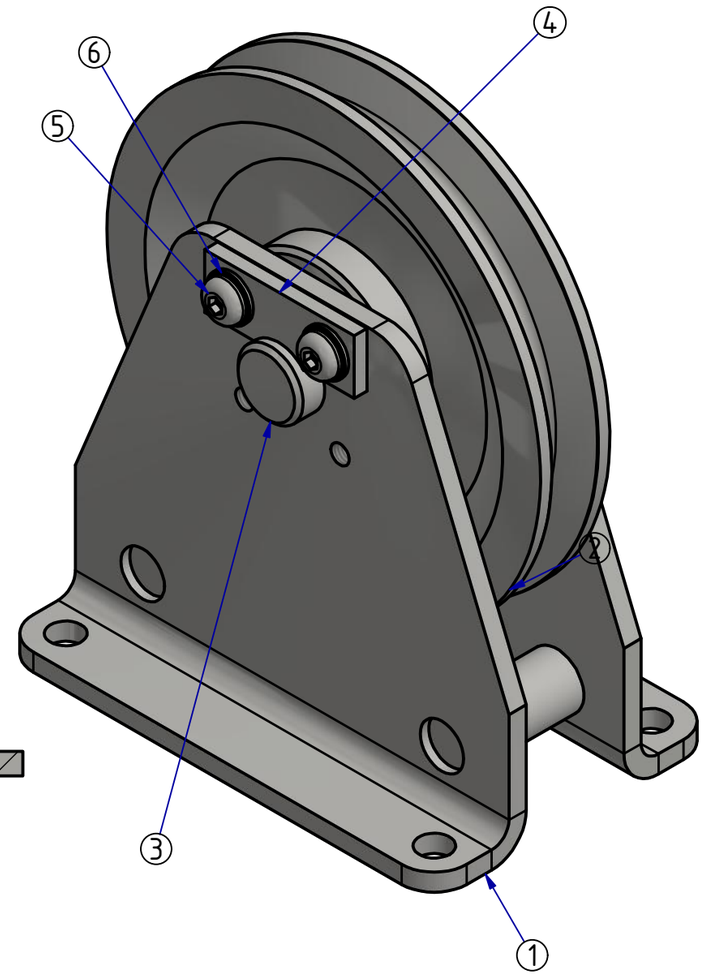


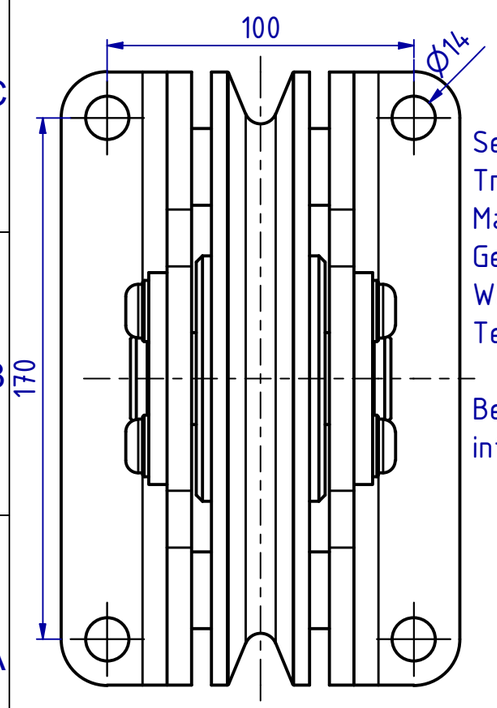


Seil-ø: 6-10mm
Traglast: 2000kg bei 90° Seilumlenkung
Material: S355J2, Oberfläche galvanisch verzinkt
Gewicht: 9,8 kg
Warentarifnr.: 84835020
Temperaturbereich DU-Buchse: -40° bis +280°

Bei Änderungswünschen senden sie bitte ihre Anfrage an:
info@frank-solingen.de

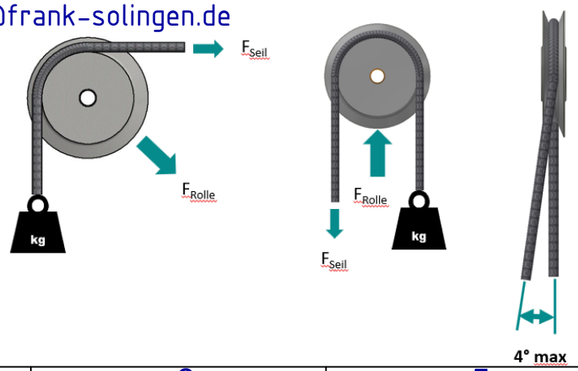


| Po | Men | Zg. Nr. | Beschreibung |
|---|---|---|---|
| 1 | 1 | 1.405.06.01 | Seilrollenbock Schweißteil |
| 2 | 1 | 1.401.06 | Seilrolle ø200 Buchse komplett |
| 3 | 1 | 1.405.06.02 | Achse |
| 4 | 2 | 1.405.06.03 | Lasche |
| 5 | 4 | | Innensechskant-Rundkopfschraube ISO 7380 M10 x 16 |
| 6 | 4 | 202236K | Unterlegscheibe DIN 125-1 B B 10,5 |

| | Grund der Änderung | Datum | Name |
|---|---|---|---|

Material:

Maßstab: 1 : 2

Ersatz für:

RECKERMANN FRÄSMASCHINEN

| | Datum | Name |
|---|---|---|
| Gezeichnet | 30.08.2016 | C.Perkuhn |
| Kontrolliert | | |
| Freigabe | | |

Gewicht: –

Beschreibung: Seilrollenbock ø200 Stahl Gleitlager komplett

Zeichnungs-Nr.: 1.405.06

Titel: Typ: BS 200 G

Blatt: 1

A3